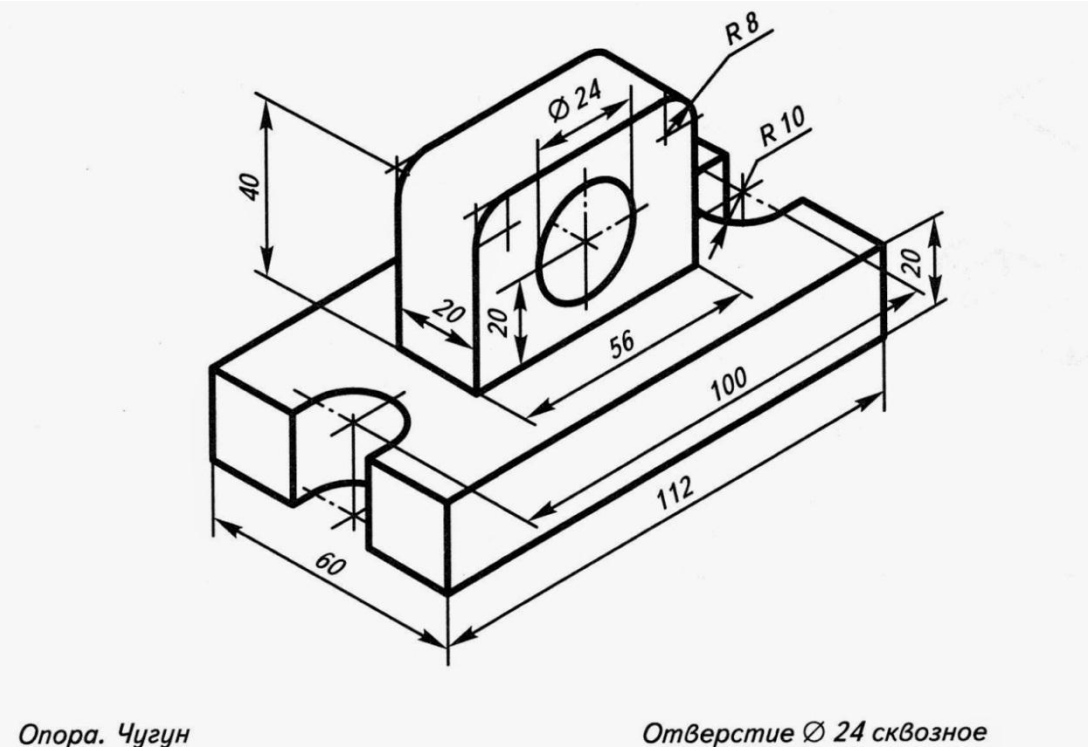

Кружок ЧЕРЧЕНИЕ 16 апреля 6-7 класс

1. Начертить три вида по наглядному изображению (вид спереди, сверху, слева)
   Вид спереди- смотрим справа
   Работы отправить учителю